IEF 22_46.5-4

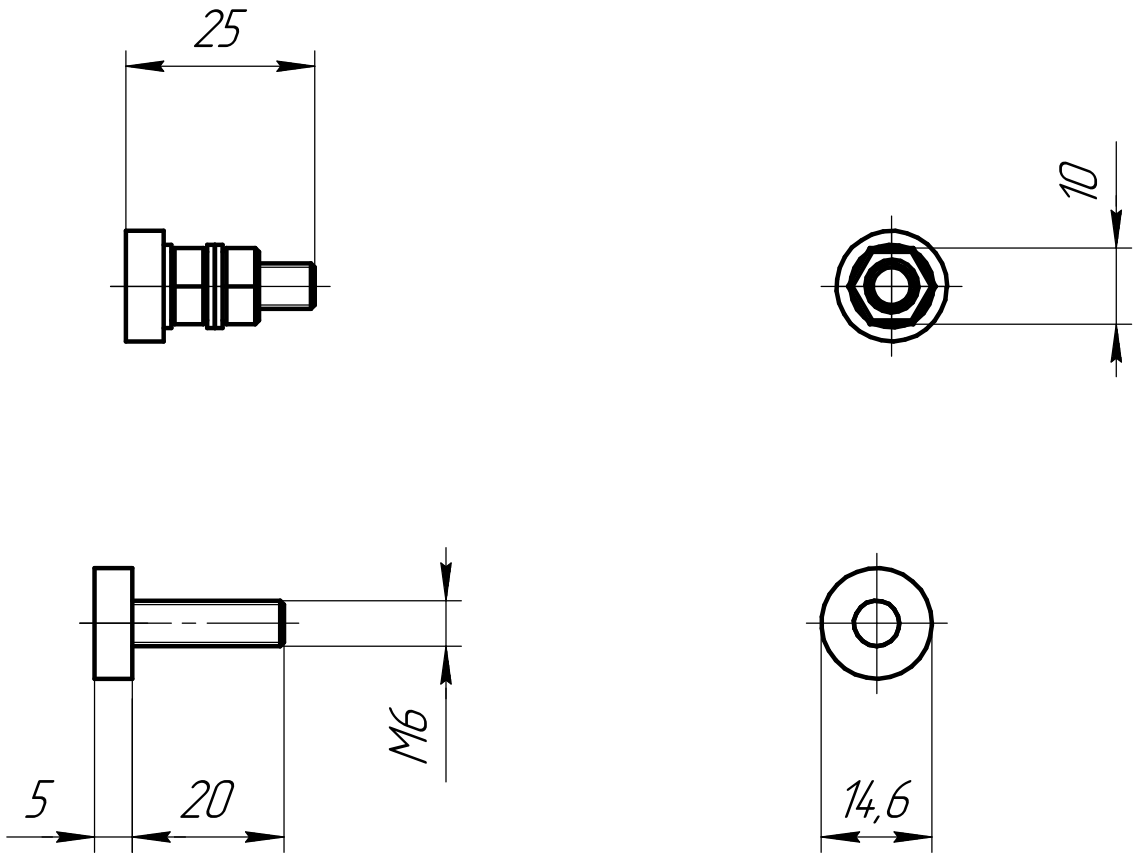

					IEF 22_46.5-4		
Изм.	Лист	№ докум.	Подп.	Дата	Клемма	Лит.	Масса: 0,02 / Масштаб: 1:1
Разраб.						Лист	Листов 1
Пров.							
Т.контр.							
Н.контр.							
Утв.							

Перв. примен. | Справ. № | Подп. и дата | Инв. № дубл. | Взам. инв. № | Подп. и дата | Инв. № подл.

Копировал | Формат А4